Patio

LA PERGOLA TUBULAIRE

Simple, esthétique et robuste, la toiture tubulaire sans coupure thermique Patio permet de faire des auvents, des pergolas et des carports.

- CONCEPTS SUR-MESURE AU GRÉ DE VOS ENVIES
- FABRICATION FRANÇAISE
- QUALITÉ ET DESIGN
- RESPECT DE L'ENVIRONNEMENT
- SAVOIR-FAIRE ET LOGICIEL 3D PERFORMANT

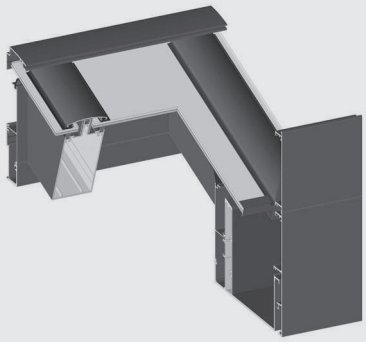

- ✔ Toiture tubulaire en série froide avec remplissage vitrage et/ou panneaux
- ✔ Grandes portées
- ✔ Facilité de commercialisation grâce au paramétrage détaillé dans le logiciel 3D Cover
- ✔ Finition haut de gamme avec fixation invisible
- ✔ Facilité de pose
- ✔ Design personnalisable :
  - Adossée à un mur ou autoportante
  - Style épuré ou classique
  - Choix de claustras et d'éclairage
  - Choix de poteaux

flandria SYSTEMS

https://systems.flandria.com - systems@flandria.com
Tel : +33 (0)3.20.14.59.03

Patio

LA PERGOLA TUBULAIRE

Informations techniques

Épaisseurs de remplissage	9/16/25/32 mm
Hauteur chevron	115 mm
Pente admissible	5° à 20°

Largeur chevron	60 mm
Largeur chéneau monobloc	180 mm

Choix & options

- ✔ Trois choix de rehausses
- ✔ Style épuré avec la pergola Patio Pure
- ✔ Possibilité de renforcer les chéneaux et les chevrons
- ✔ Capots de chevrons en aluminium ou joint EPDM
- ✔ Fixation invisible des poteaux au sol et au chéneau
- ✔ Adossée à un mur ou autoportante
- ✔ Choix de poteaux et capots de poteaux
- ✔ Habillage possible avec un choix de claustras
- ✔ Spots intégrables et/ou LED
- ✔ Combinaisons d'épaisseurs de remplissages possibles (9 mm et 16 mm ; 9 mm et 32 mm)

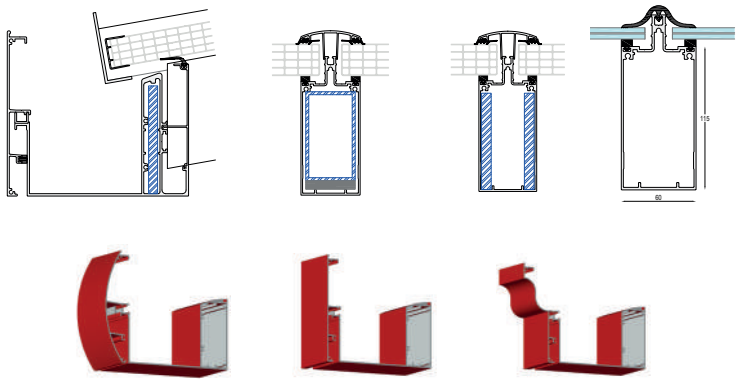

Statique

- ✔ Distance maximum entre les poteaux jusqu'à 6,4 m

Profondeur maximum de la véranda en mm

Charge de neige (kg/m²)	PLAQUE 5kg/m² entraxe 1200				VITRAGE 20 kg/m² entraxe 700		
	Pente (°)	Chevron	Chevron + renfort	Chevron + double renfort	Chevron	Chevron + renfort	Chevron + double renfort
45	5	4 100	5 280	6 000	4 370	5 630	6 000
	15	4 100	5 260	6 000	4 350	5 600	6 000
90	5	3 350	4 380	5 200	3 730	4 890	5 670
	15	3 350	4 370	5 190	3 720	4 870	5 650